P2500,4500,6500 シリーズ / 標準仕様

長寿命・高精度で優れたコストパフォーマンス

■長寿命 100 × 10^6 回転

■優れたリニアリティ

■高い繰り返し精度

型式	定格抵抗 1k Ω	P2501 A102	P4501 A102	P6501 A102	
	2k Ω	P2501 A202	P4501 A202	P6501 A202	
	5k Ω	P2501 A502	P4501 A502	P6501 A502	
電気的有効角度		345 ± 2	350 ± 2	355 ± 2	°
抵抗誤差		± 10	± 20	± 20	%
繰り返し精度		0.003（≒ 0.01 °）	0.002（≒ 0.007 °）	0.002（≒ 0.007 °）	%
出力電圧温度係数		typ.5			ppm/K
リニアリティ		± 0.2	± 0.075	± 0.05	%
最大供給電圧		42			V
ブラシ電流		≦ 1			μ A
最大ブラシ電流 (故障時)		10			mA
絶縁抵抗		≧ 10(500VDC、1bar、2s)			M Ω
耐電圧		≦ 100 (50Hz、2s、1bar、500VAC)			μ A
機械的使用角度		360　連続			°
最大トルク		≦ 0.07	≦ 0.1	≦ 0.15	Ncm
最大回転速度		10,000			rpm
シャフト荷重		15	45	45	N
重さ		20	45	80	g

使用温度範囲	-40 ... +100℃
耐振動	5...2000Hz　max. 0.75mm / max. 20G
耐衝撃	50G / 11ms
寿命	100 x 10^6 回
保護構造	IP40 (DIN EN 60529)

ハウジング材質		アルミニウム・プラスチック
シャフト部材質		ステンレス
接続		ハンダ端子　真鍮金メッキ
取付	P2501	固定金具 : Z1-11 x 3 (同梱)
	P4501	固定金具 : Z1-15 x 3 (同梱)
	P6501	固定金具 : Z1-31 x 3 (同梱)

外形寸法図

P2501

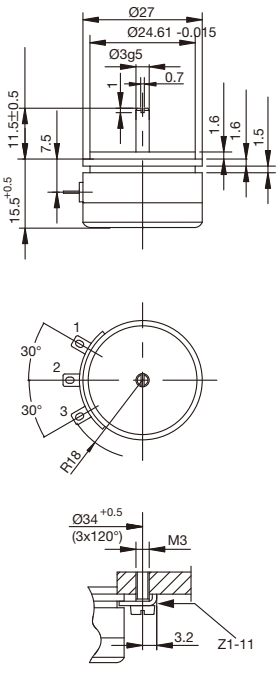

P4501

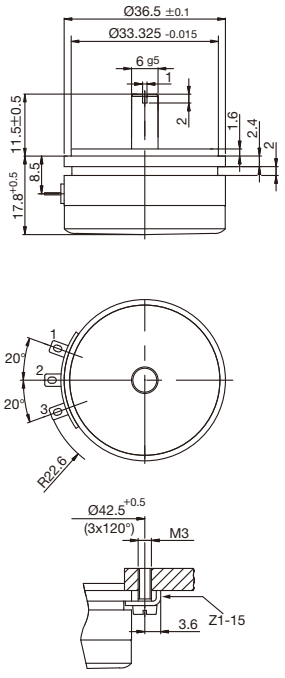

P6501

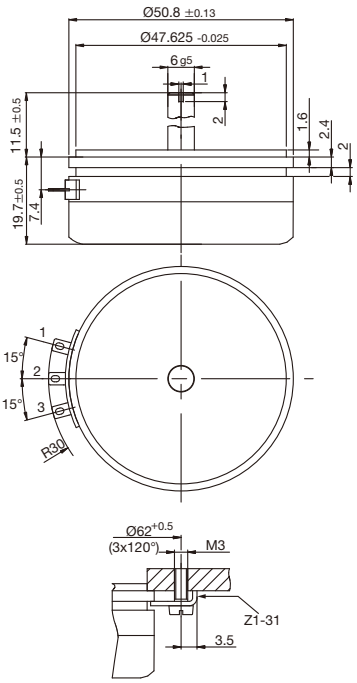

接続

シャフト方向から